VYVOND

Nožnicový paletový vozík

NFX 10, NFX 15

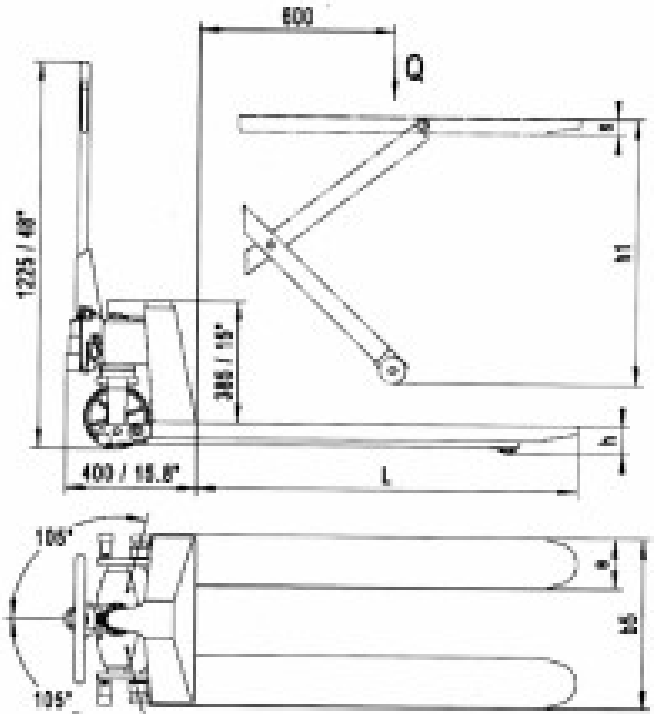

Typ vozíka		NFX 10	NFX 15
Typ ovládania		Pri chôdzi	Pri chôdzi
Nosnosť	Q (kg)	1000	1500
Hmotnosť s batériou	kg	169	169
Rozmer predných kolies	mm	Ø180x55	Ø180x55
Rozmer kolies na vidlici	mm	Ø75x50	Ø75x50
Výška zdvihu	h_1(mm)	800	800
Výška spustených vidlíc	h(mm)	85	85
Šírka vidlíc	b_5(mm)	540	540